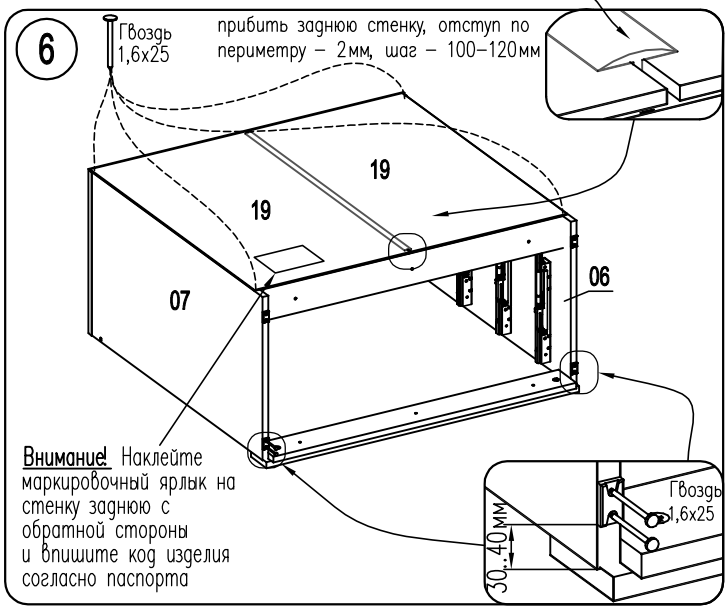

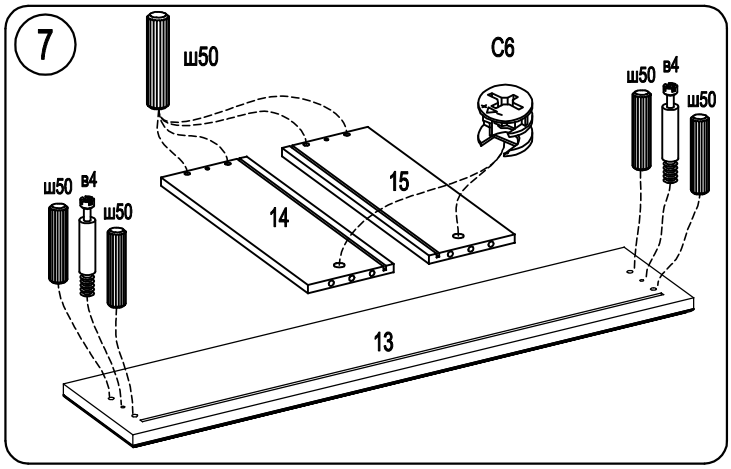

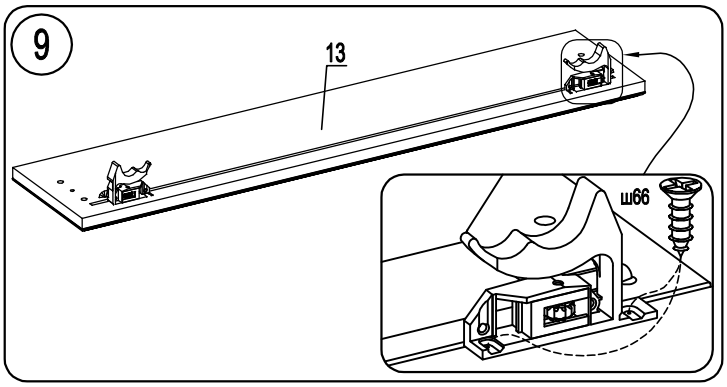

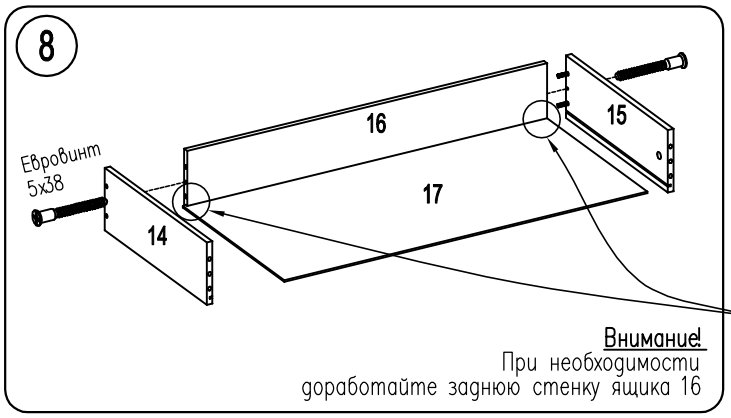

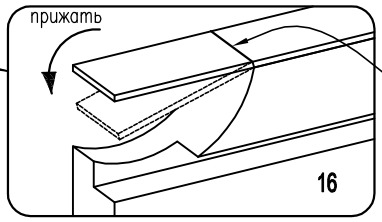

Аккуратно отломите лишнюю кромку с обеих сторон задней стенки по линии.

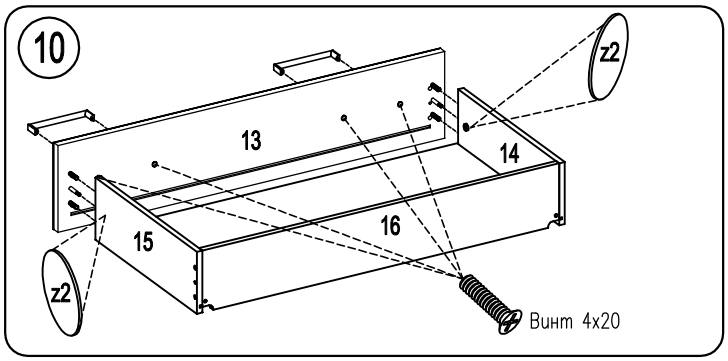

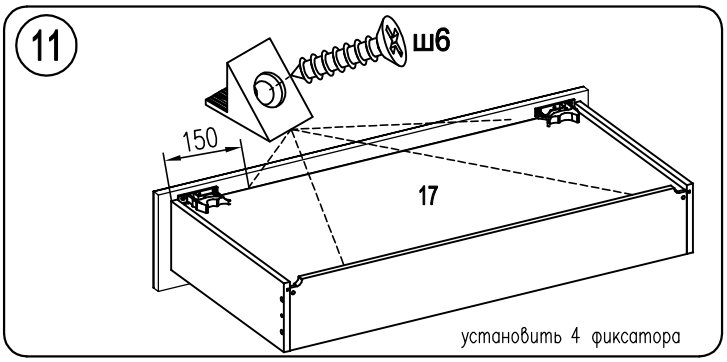

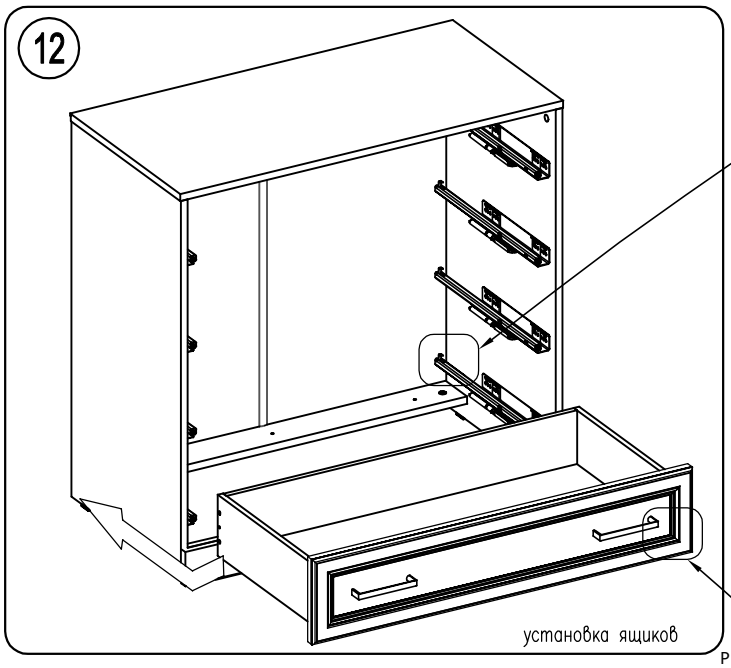

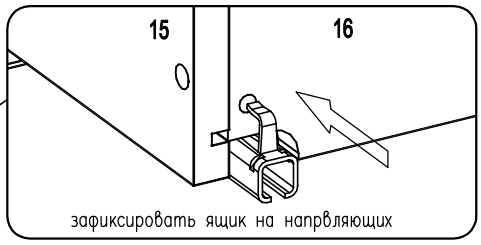
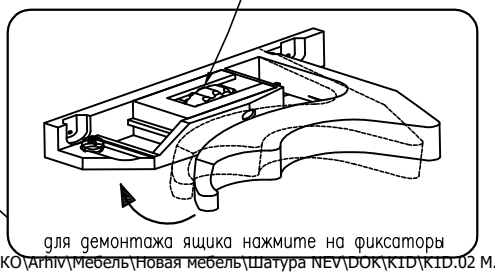
посредством регулировочного колесика можно регулировать ящик по высоте до +2мм